佐野市中学校体育連盟70周年記念

平成29年度　佐野市中体連春季体育大会　バレーボール大会　女子の部

会場：アリーナたぬま　平成２９年5月１９日（金）

※組み合わせについてはＨ２８の協会長杯の結果に基づき①～⑨にそれぞれ入る。

コート割当　　Ａ：奥側コート（男子）　　Ｂ：中央コート　　Ｃ：入口側コート　　Ｄ：サブ体育館

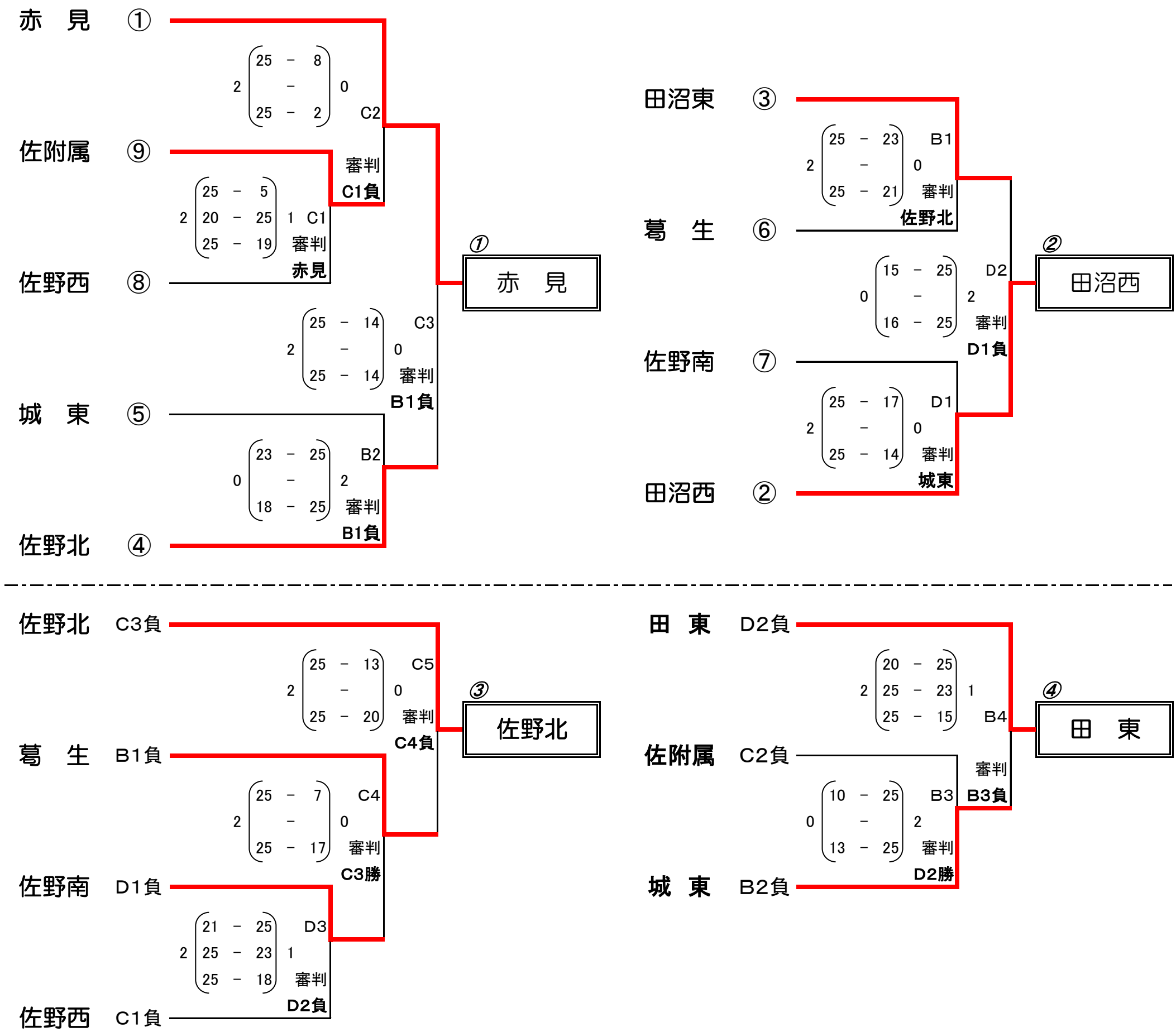

二日目　決勝ﾘｰｸﾞ進出ﾁｰﾑ

①　Ｃ３勝	②　Ｄ２勝	③　Ｃ５勝	④　Ｂ４勝
赤　見	*田沼西*	*佐野北*	*田　東*

※春季二日目、女子は順位決定戦を行うので全チーム参加してください。

二日目　試合順

Aコート（奥側）					Bコート（入口側）				
1	赤　見	①－④	田　東	審判 C5負 B4負 葛生 城東	1	田沼西	②－③	佐野北	審判 B3負 C4負 佐附属 佐野南
2	C5負	－	B4負	審判 ① ④ 赤　見 田　東	2	B3負	－	D3負	審判 ② ③ 田沼西 佐野北
3	赤　見	①－③	佐野北	審判 C5負 B4負 葛生 城東	3	田沼西	②－④	田　東	審判 D3負 C4負 佐野西 佐野南
（昼食）					（昼食）				
4	0	③－④	0	審判 ① ② 赤　見 田沼西	4	Bコート 第2試合の勝	－	C4負	審判 Bコート 第2試合の負
5	0	①－②	0	審判 ③ ④ 佐野北 田　東					